EH 22040.

Federnde Druckstücke

Kunststoffausführung

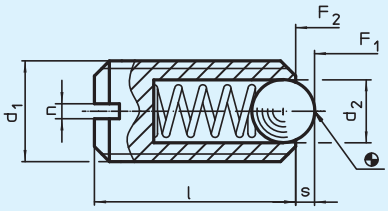

>>> Sonderausführung auf Anfrage. <<<
Gewindesicherung auf Anfrage, siehe Anhang - Technische Daten -
Berechnung des Rastwiderstands, siehe Anhang - Technische Daten -
Federnde Druckstücke werden speziell auf Federweg und Federkraft geprüft.

Werkstoff:

Hülse: • Thermoplast POM, blau **Kugel:** • Rostfreier Stahl, gehärtet • Thermoplast POM, weiß **Feder:** • Rostfreier Stahl

Hinweis:

Zur Arretierung sowie als An- und Abdrückstift.
Temperatureinsatzbereich von - 30 °C bis + 50 °C.

Best.-Nr.	Ausführung	d_1	d_2	l	s	n	Federkraft F_1 N≈*	Federkraft F_2 N≈*	g
22040.0006	Kugel aus rostfreiem Stahl	**M 6**	3,5	14	0,9	1,0	12	17	0,6
22040.0008		**M 8**	5,0	16	1,5	1,2	20	35	1,3
22040.0010		**M 10**	6,0	19	1,9	1,5	25	45	2,6
22040.0406	Kugel aus Thermoplast	**M 6**	3,5	14	0,9	1,0	12	17	0,5
22040.0408		**M 8**	5,0	16	1,5	1,2	20	35	1,0
22040.0410		**M 10**	6,0	19	1,9	1,5	25	45	1,8

* statistischer Mittelwert

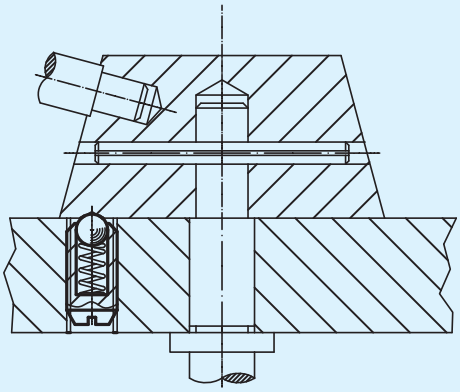

HALDER NORM+TECHNIK