nur Rundschnitt	●
Loch-Ø bei BL 3	**2–7 mm**[1)]
Loch-Ø bei BL 5, max.	**5 mm**
Materialstärke bei St 60	**0,3–5 mm**

[1)] Loch-Ø 6 bis 7 mm nur in Materialstärke bis 3 mm.

Lochwerkzeuge	(Stempel und Matrize) separat bestellen
	siehe Tabelle unten
Zubehör	siehe Kapitel Zubehör

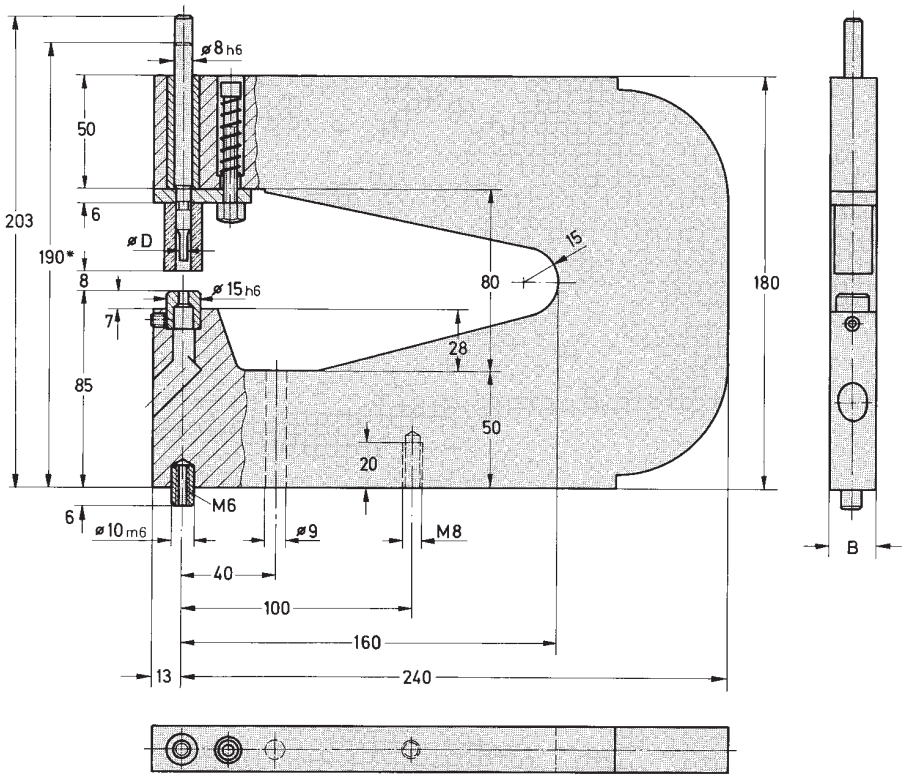

* Stempelunterkante und Matrizenoberkante bündig

Locheinheit ohne Lochwerkzeuge					**Lochwerkzeuge** separat bestellen		
					Rundloch ●		
● **Bestell-Nr.**	**Aus-ladung**	**Loch-Ø D**	**Breite B**	**Gewicht ~** [kg]	**Schneidsatz Bestell-Nr.**	**Stempel Bestell-Nr.**	**Matrize Bestell-Nr.**
100-160	160	2–7	20	5,2	500-Ø-BL-ST	300-Ø	400-Ø-BL-ST

in Bestell-Nr. einfügen: **Ø**=Loch-Ø, **BL**=Materialstärke, **ST**=Werkstoff und Festigkeit. Siehe auch **Lochwerkzeuge**

Leschhorn GmbH & Co. KG
Schlitzerstraße 6 · 60386 Frankfurt
069 420976 0 · www.leschhorn.de