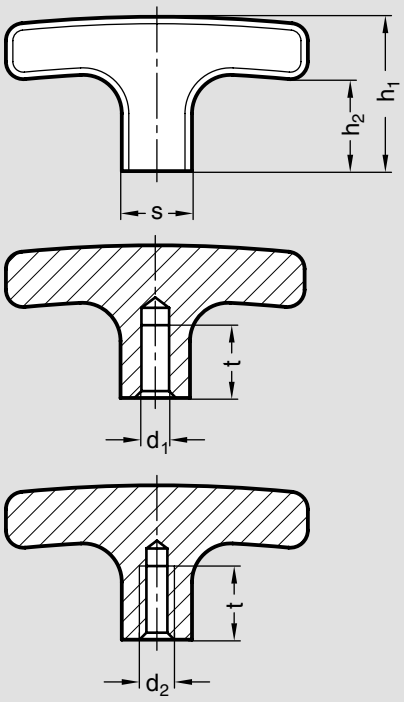

T-Griffe

Aluminium
kunststoffbeschichtet
schwarz (SW)
RAL 9005 strukturmatt

blank (BL)
durch Gleitschliff
behandelte Oberfläche,
Trennnaht nicht sichtbar

• eloxiert (EL) naturfarben

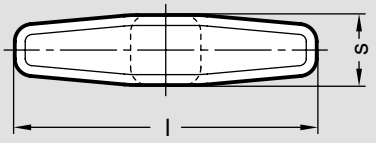

Nr. 04 242

Bestellbeispiel

04242.67-M08-SW

l	**67**
d 1 (d 2)	**M08**
Oberfläche	**SW**

Die mit • versehenen Größen und Ausführungen werden in der Regel nicht lagermäßig geführt.

Länge l	d_1 H7 Bohrung (B)	d_2 Gewinde		h_1	h_2	s Vierkant	t min.
55	**B6**	**M 6**	**M 8**	33	22	14	12
67	**B8**	**M 8**	**-**	37	25	16	16
80	**B8**	**M 8**	**M 10**	41	26	20	16

T-Griffe LE 04242 können sowohl als Bedienungselement verwendet, als auch zum Spannen eingesetzt werden; dabei können große Spannkräfte erzielt werden.
T-Griffe werden im Preßverfahren hergestellt; dadurch ergibt sich ein sehr dichtes Gefüge von hoher Festigkeit und eine glatte Oberfläche.
Weitere T-Griffe aus Kunststoff LE 01404.

T-Griffe aus Kunststoff
T-Griff mit Schraube
T-Griffe aus Aluminium