LESCH HORN

Meßräder

◀ **Nr. 80 200**

Bestellbeispiel:

80200.MR211.□□A

Bei der Auswahl eines Meßrades ist zunächst die Art der zu messenden Ware zu berücksichtigen, um danach die Oberfläche bzw. den Belag des Meßrades zu bestimmen.
Der Umfang des Meßrades richtet sich nach dem zur Verfügung stehenden Raum und nach der Größe des Zählers. Je kleiner das Meßrad ist, desto mehr Kraft muß am Umfang des Meßrades aufgewendet werden, und desto größer ist auch die Gefahr, daß Schlupf entsteht und das Meßergebnis verfälscht wird. Auch die Breite des Meßrades hat Einfluß auf das Meßergebnis.

Meßgenauigkeit
Die Meßgenauigkeit eines Meterzählers mit Meßrad hängt von folgenden Faktoren ab:

- Art des Meßgutes
- Umschlingungswinkel
- Drehmoment des Zählers oder Impulsgebers
- Liefergeschwindigkeit der Ware
- Zugspannung des Meßgutes
- Oberflächenrauhigkeit
- Anpreßdruck des Meßgutes gegen das Meßrad
- Elastizität des Meßgutes
- Durchmessertoleranz des Meßrades

Geeignetes Meßgut

Empfehlender Belag	**Geeignete Oberfläche**
Hytrel geriffelt	Kunststoff, lackierte Oberflächen, Papier, Pappe, Holz, Metalle, Textil
Hytrel glatt	Kunststoff, lackierte Oberflächen, Papier, Pappe, Holz, Metalle, Textil
Kreuzrändel	Pappe, Holz, (Textil)
Noppengummi	Textil
Vulkollan glatt	Kunststoff, lackierte Oberflächen Papier, Pappe, Holz, Metalle, Draht

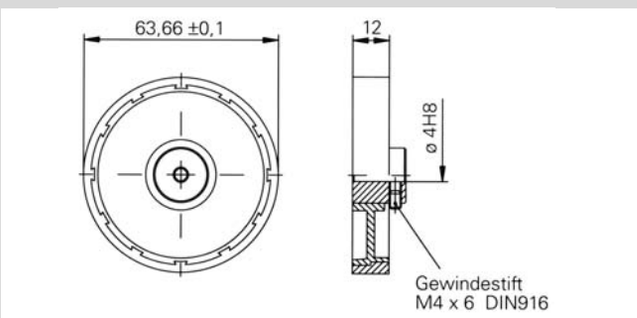

Meßräder klein

Bestellbezeichnungen
Meßrad 20 cm Umfang (klein)

04 Bohrung 4 mm
06 Bohrung 6 mm
07 Bohrung 7 mm

		Werkstoff, Oberfläche
MR 211. □□	**A**	Al, Kreuzrändel
MR 234. □□	**A**	Al, Flache Nut mit Querrändel
MR 241. □□	**D**	Kunststoff, Hytrel glatt
MR 261. □□	**A**	Al, Noppengummi
MR 291. □□	**D**	Kunststoff, Hytrel geriffelt

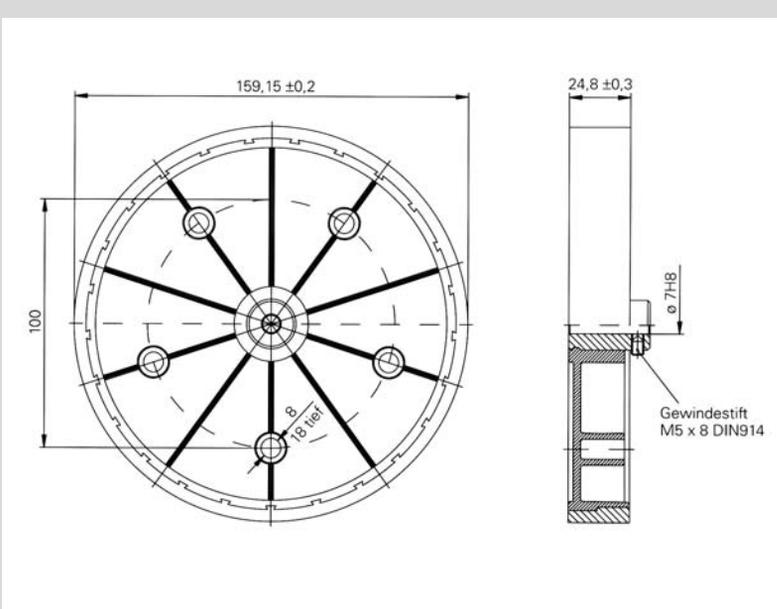

Meßräder groß

Meßrad 50 cm Umfang (groß)

07 Bohrung 7 mm
10 Bohrung 10 mm
12 Bohrung 12 mm

		Werkstoff, Oberfläche
MR 512. □□	**A**	Al, Kreuzrändel
MR 542. □□	**D**	Kunststoff, Hytrel glatt
MR 552. □□	**A**	Al, Vulkollan glatt
MR 562. □□	**A**	Al, Noppengummi
MR 592. □□	**D**	Kunststoff, Hytrel geriffelt