Raststücke für federnde Druck-Stücke, Sinter-Stahl, einsatzgehärtet

LESCH HORN

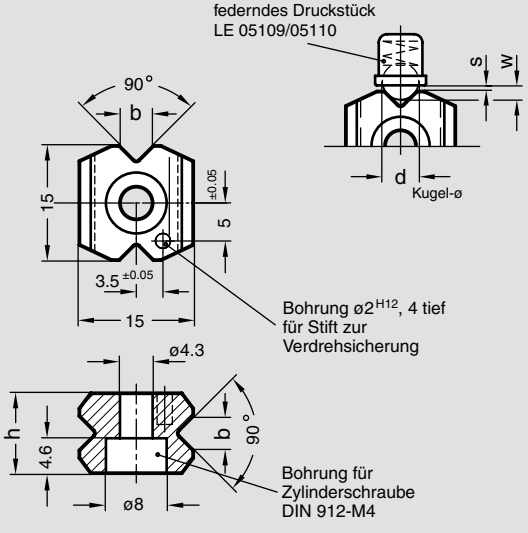

Raststücke

für federnde Druckstücke

Sinterstahl
einsatzgehärtet
brüniert

Raststücke werden in Verbindung mit federnden Druckstücken zur Arretierung bzw. Positionierung von Schiebern, Klappen und dergl. eingesetzt.

Federnde Druckstücke LE 05110.B - KD
Federnde Druckstücke LE 05109.K - KNS
Kunststoff-Druckstücke LE 05109.N + P

Nr. 05 128

Bestellbeispiel

05128.8.5

h 8.5

Anwendungsbeispiel

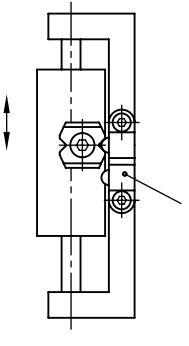

h	$b_{\pm 0,1}$	LE 05110 B-KD für Größe	d	w	s min.	LE 05109 K - KNS LE 05109 N + P für Größe	d	w	s min.
8,5	3,4	6	5	1,6	0,9	M 8	4,5	1,5	0,8
10,5	4,5	8	6,5	1,9	1	M 10	6	2	1