Raststücke für federnde Druck-Stücke, Stahl gehärtet und geschliffen

LESCH HORN

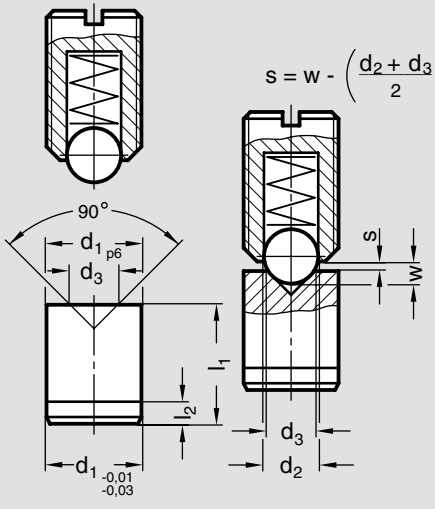

$$s = w - \left(\frac{d_2 + d_3}{2} - \frac{\sqrt{2}}{2}\, d_2\right)$$

Raststücke

für federnde Druckstücke

Stahl
gehärtet und geschliffen

Raststücke LE05129 werden in Verbindung mit federnden Druckstücken eingesetzt, wenn eine abriebfeste und genaue Arretierung erforderlich ist.

Insbesondere empfiehlt sich ihre Verwendung bei Druckstücken mit verstärktem Federdruck.

Nr. 05 129

Bestellbeispiel

05129.4

d 1 4

NEU

INCH AUSFÜHRUNGEN

$d_{1\,p6}$	d_2	d_3	$l_{1\pm 0{,}05}$	l_2	LE 05110 B - KD w	LE 05110 B - KD s	LE 05109 K - KNS s	LE 05109 B - BNS s	LE 05110 A - DN s
4	siehe betr. Normblätter	1,5	5	2	siehe betr. Normblätter	-	M 4 = 0,6	M 4 = 1,1	M 4 = 1,1
5		2	6	2		Ø 4 = 0,4	M 5 = 0,4	M 5 = 1,5	M 5 = 1,8
6		2	8	2		Ø 5 = 0,8	M 6 = 0,6	M 6 = 1,6	M 6 = 2,1
8		3	10	2		Ø 6 = 1,1	M 8 = 0,9	M 8 = 1,3	M 8 = 2,2
10		4	12	3		Ø 8 = 1,2	M 10 = 1,2	M 10 = 1,4	M 10 = 1,8
12		6	14	3		Ø 10 = 1,9	M 12 = 1,2	M 12 = 1,7	M 12 = 2,2
16		8	18	3		Ø 12 = 1,9	M 16 = 1,6	M 16 = 2,3	M 16 = 2,5

Wir liefern auch federnde Druckstücke mit UNS / UNF – Gewinde in folgenden Ausführungen:
- mit Bolzen und Schlitz - mit Bolzen und Innensechskant - mit Kugel und Schlitz