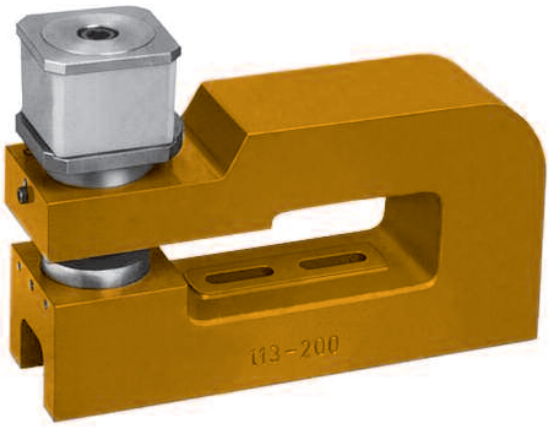

Rund- und Formschnitt

Loch-Ø **22–38 mm**

Materialstärke bei St 60 **2–10 mm**

Mit diesen Locheinheiten können bei kleinen baulichen Veränderungen auch z.B. L-, U- oder Z-Profile gelocht werden; siehe Ausführungsbeispiel.

Lochwerkzeuge Stempel und Matrize separat bestellen siehe Tabelle unten

Zubehör siehe Kapitel Zubehör

Ausführungsbeispiel

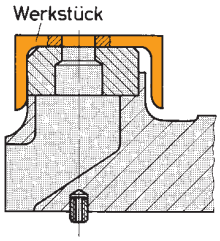

Locheinheit angepasst an U-Profil

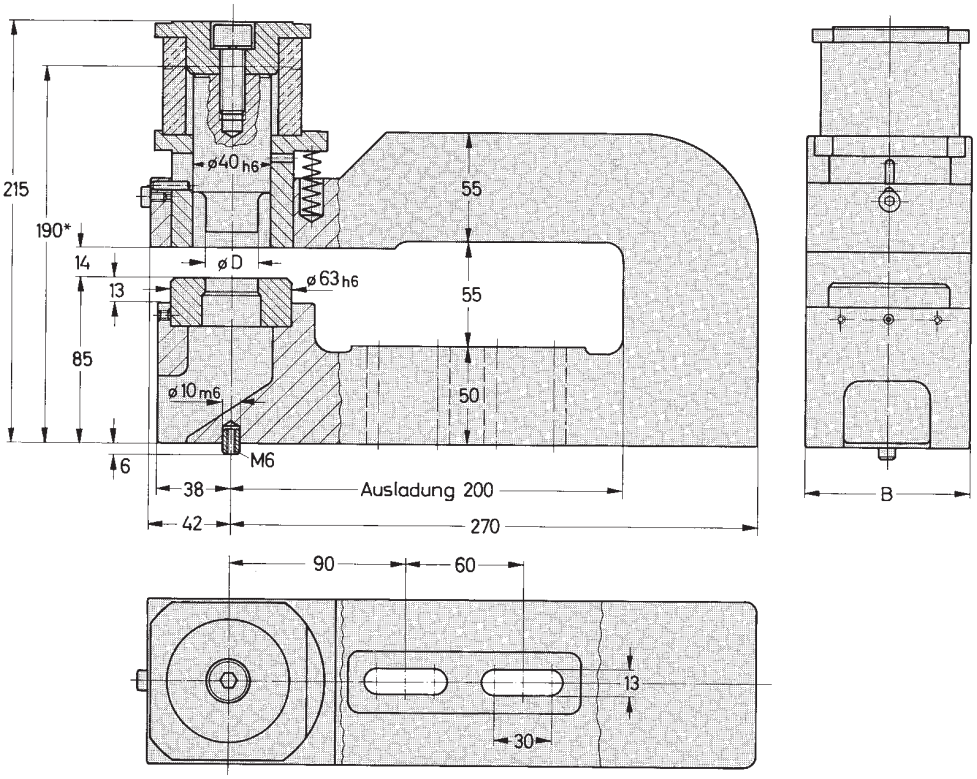

* Stempelunterkante und Matrizenoberkante bündig

Locheinheit ohne Lochwerkzeuge					**Lochwerkzeuge** separat bestellen			
					Rundloch			**Formloch**
Bestell-Nr.	**Aus-ladung**	**Loch-Ø D**	**Breite B**	**Gewicht ~** [kg]	**Schneidsatz Bestell-Nr.**	**Stempel Bestell-Nr.**	**Matrize Bestell-Nr.**	**Schneidsatz Bestell-Nr.**
113-200 F	200	22–38	85	21	513-Ø-BL-ST	313-Ø	403-Ø-BL-ST	513-Formloch-BL-ST

in Bestell-Nr. einfügen: **Ø**=Loch-Ø, **BL**=Materialstärke, **ST**=Werkstoff und Festigkeit. Siehe auch **Lochwerkzeuge**

Leschhorn GmbH & Co. KG
Schlitzerstraße 6 · 60386 Frankfurt
069 420976 0 · www.leschhorn.de