Artikelbeschreibung/Produktabbildungen

Beschreibung

Werkstoff:
Aluminium.

Ausführung:
Schenkel schwarz pulverbeschichtet. Griffsteg naturfarben eloxiert.

Hinweis:
Schwarz verzinkte Befestigungsschrauben mit Innensechskant M12x70 sowie passende Unterlegscheiben und Muttern werden mitgeliefert.

Zeichnungen

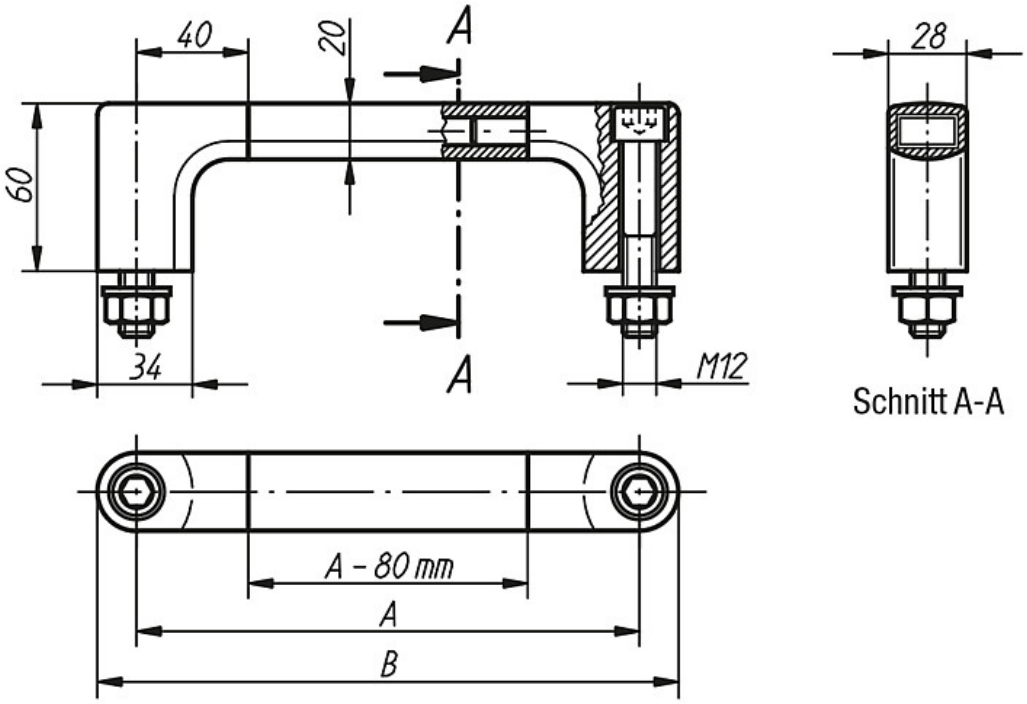

Artikelübersicht

Bestellnummer	A	B	Tragkraft N	Gewicht ca. kg
06925-180	180	208	1000	0,552
06925-200	200	228	1000	0,575
06925-250	250	278	1000	0,620
06925-300	300	328	1000	0,695
06925-350	350	378	1000	0,732
06925-400	400	428	1000	0,758
06925-500	500	528	1000	0,815
06925-600	600	628	1000	0,895

Artikelübersicht