GN 623 / GN 623.5, Schaltgriffe, Kunststoff

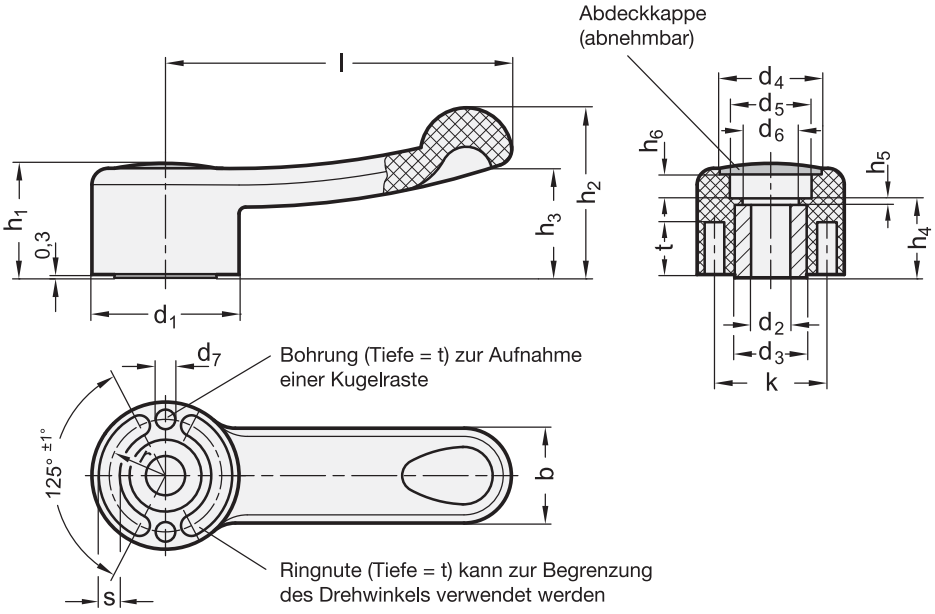

ELESA original design ELC./ELC.SST

2 Bohrungskennzeichen

B ohne Nabennut
K mit Nabennut
V mit Vierkant

1 d_1	3 d_2 Bohrung H7 Vierkant H11	d_3	d_4	d_5	d_6	d_7	b	h_1	h_2	h_3	h_4	h_5	h_6	k	l	r	s	t
32	6	15	22,5	16	10	4	20	24	35	24	18	2	3	24	67	12	4,3	9
37	8	18	26	20	13,5	5	23	27	42	28	20	2,5	5	26	85	13,8	4,3	12,5
46	12	22	31,5	25,5	17	6	29	35	54	36	24	2	8	32	110	17,5	6,5	15,5
54	14	26	36	31	21	8	34	38	60	38	29,5	2,5	6	39	140	20,2	7,3	16

Ausführung

4

- Kunststoff
  Thermoplast (Polyamid PA)
  - glasfaserverstärkt
  - temperaturbeständig bis 130 °C
  - schwarzgrau, matt ähnlich RAL 7021
- **GN 623**
  Buchse
  Stahl, brüniert
- **GN 623.5**
  Buchse
  Edelstahl, nichtrostend, 1.4305
- Abdeckkappe (matt):
  schwarzgrau, RAL 7021 — **DSG**
  orange, RAL 2004 — **DOR**
  grau, RAL 7035 — **DGR**
  gelb, RAL 1021 — **DGB**
  blau, RAL 5024 — **DBL**
  rot, RAL 3000 — **DRT**
  grau, RAL 7035 mit Pfeil — **PGR**

- *Nabennut P9 DIN 6885 → Seite 1806*
- *ISO-Passungen → Seite 1873*
- *Vierkant DIN 79 → Seite 1810*
- *Edelstahl-Eigenschaften → Seite 1883*
- RoHS

Hinweis

Design und Handhabung der Schaltgriffe GN 623 / GN 623.5 entsprechen den Ansprüchen der Produktfamilie Ergostyle®.

Die Abdeckkappe verdeckt Befestigungselemente (siehe Montagebeispiele), sowie vor- oder zurückstehende Wellen.

siehe auch...

- *Produktfamilie Ergostyle® → Seite 17*
- *Schalthebel GN 512 (Kunststoff, Buchse Stahl) → Seite 492*
- *Schaltnaben GN 750 (Stahl, büniert) → Seite 490*

Bestellbeispiel (Buchse Stahl)

1 2 3 4
GN 623-37-B8-DGB

1	d_1
2	Bohrungskennzeichen
3	d_2
4	Farbe der Abdeckkappe

Bestellbeispiel (Buchse Edelstahl)

1 2 3 4
623.5-46-B12-DSG

1	d_1
2	Bohrungskennzeichen
3	d_2
4	Farbe der Abdeckkappe