GN 555, Speichenhandräder, Kunststoff (Duroplast)

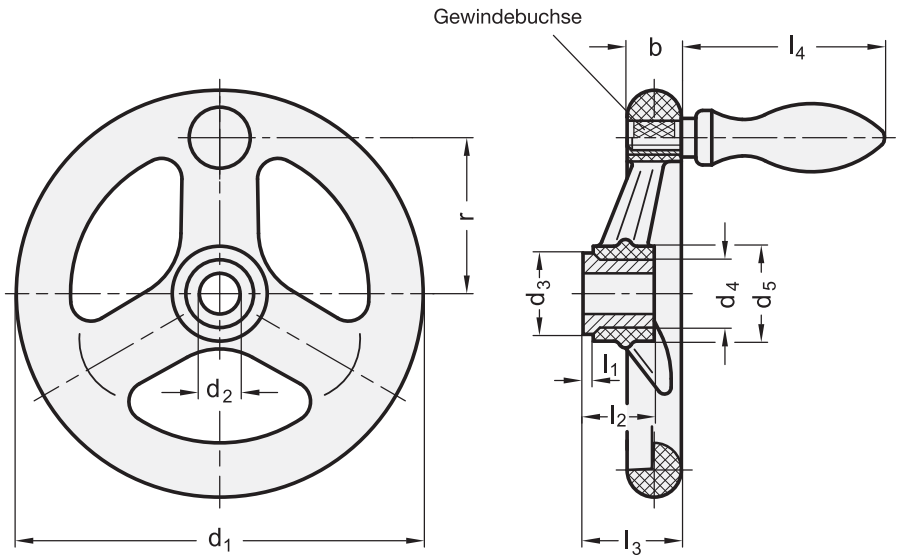

2 Bohrungskennzeichnung

B ohne Nabennut
K mit Nabennut

4 Form

A ohne Griff
D mit drehbarem Griff

1 d_1	3 d_2 H7 Bohrung		d_3	d_4	d_5	b	l_1 −0,5	l_2 −0,5	l_3 ≈	l_4 ≈	r	Ø Ballengriff	Anzahl der Speichen
100	10	12	25	19	28	15	-	23	28	54,5	37	16	3
125	12	14	24	20	30	18	1	25	35	67	47	20	3
140	14	-	32	24	36	20	3	26	35	67	53	20	3
160	14	16	32	24	37	22	5	28	40	83	59	25	3
200	18	20	40	31	45	24	4	33	45	83	76	25	3
250	24	-	49	38	56	29	7	36	58	105,5	98	32	3
300	26	-	58	47	70	32	2	40	65	105,5	113	32	3

Ausführung

- Kunststoff
  Duroplast (PF)
  - verstärkt
  - temperaturbeständig bis 110 °C
  - schwarz, glänzend
  - Pressgrat sauber poliert
- Nabenbuchse
  Stahl, brüniert
- Gewindebuchse
  Messing
- Drehbare Ballengriffe DIN 98
  Kunststoff, Thermoplast
  schwarz, matt
- *Nabennut P9 DIN 6885 → Seite 1806*
- *Querbohrungen GN 110 → Seite 1808*
- *ISO-Passungen → Seite 1873*
- *Kunststoff-Eigenschaften → Seite 1876*
- RoHS

Hinweis

Bohrung und Planseite der Stahlbuchse werden bei Handrädern GN 555 erst **nach** dem Verpressen bearbeitet, hierzu am Kranz eingespannt, wird ein guter Rund- und Planlauf des Radkranzes erzielt. Eine genaue Passbohrung mit Planfläche senkrecht zur Bohrung ist gewährleistet.

Speichenhandräder GN 555 sind auch ohne Nabenbohrung lieferbar.

siehe auch...

- *Vorlegescheiben GN 184 (zur axialen Befestigung) → Seite 978*

Bestellbeispiel		
1 2 3 4 GN 555-160-K16-D	1	d_1
	2	**Bohrungskennzeichnung**
	3	d_2
	4	**Form**