ART. H770

GERÄNDELTER KNAUF MIT GEWINDEBUCHSE

MATERIAL:
verstärktes Polyamid.
Öl und fettbeständig.

OBERFLÄCHE:
Satiniert.

FARBEN:
Schwarz (RAL 9011).

EINSATZ:
Blinde Gewindebuchse aus Messing.

SONDERAUSFÜHRUNGEN:

- Auf Anfrage und bei bestimmten Stückzahlen können die Einsätze aus anderem Material geliefert werden.
- Auf Anfrage und bei bestimmten Stückzahlen können die Farben gemäß Tabelle auf Seite 19 geliefert werden.

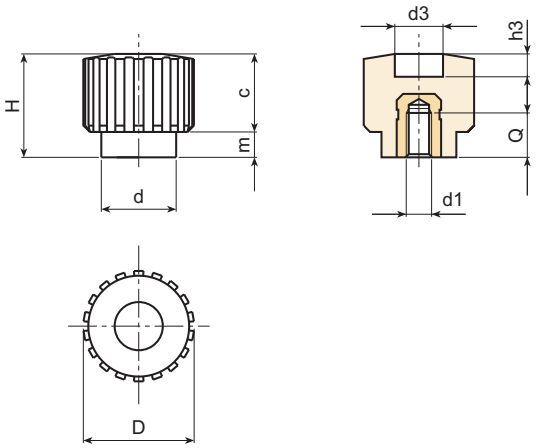

Art.	D	H	d	m	c	d3	h3	d1	Q	Gewicht (gr)
H77018.TM0401	**17,5**	17,5	12	4	13,5	9	5	**M04**	7	5
H77018.TM0501	**17,5**	17,5	12	4	13,5	9	5	**M05**	7	5
H77018.TM0601	**17,5**	17,5	12	4	13,5	9	5	**M06**	7	5