GN 42, Stellfüße, Stahl verzinkt, mit Befestigungslasche, Tropfenform

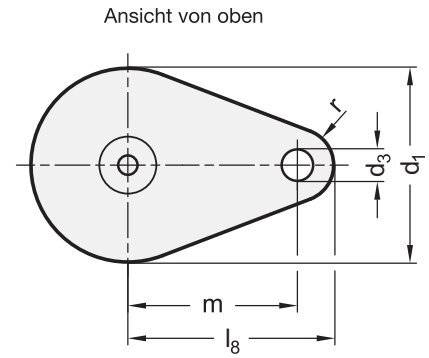

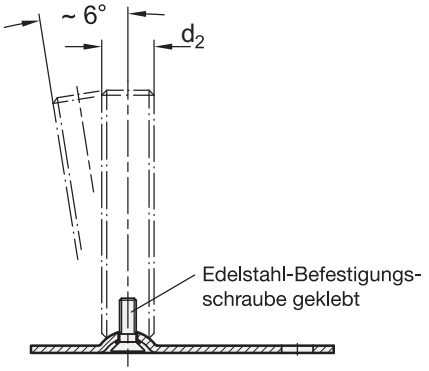

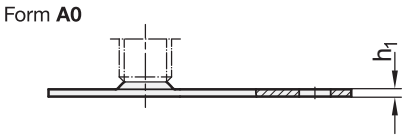

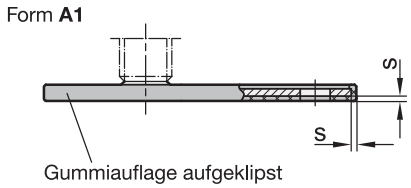

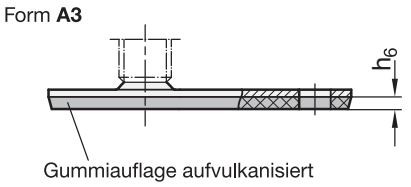

4 Form (Fußteller)

A0 ohne Gummiauflage
A1 mit Gummiauflage aufgeklipst, schwarz
A3 mit Gummiauflage aufvulkanisiert, schwarz

1	2	3									3							
d_1	d_2	l_1 Ausführung S / SK				Ausführung U / UK					l_7 Ausf. X	d_3	h_1	h_6	l_8	m	r	s
50	M 8	40	50	63	-	-	-	-	-	-	25	13	2,5	4	60	45	15	2
50	M 10	50	60	80	100	-	-	-	-	-	28	13	2,5	4	60	45	15	2
50	M 12	60	80	100	125	-	-	-	-	-	32	13	2,5	4	60	45	15	2
50	M 16	-	-	-	-	75	100	125	150	200	37	13	2,5	4	60	45	15	2
60	M 8	40	50	63	-	-	-	-	-	-	25	13	2,5	4,5	75	50	15	2
60	M 10	50	60	80	100	-	-	-	-	-	28	13	2,5	4,5	75	50	15	2
60	M 12	60	80	100	125	-	-	-	-	-	32	13	2,5	4,5	75	50	15	2
60	M 16	-	-	-	-	75	100	125	150	200	37	13	2,5	4,5	75	50	15	2
80	M 8	40	50	63	-	-	-	-	-	-	26	13	3	5	85	70	15	2
80	M 10	50	60	80	100	-	-	-	-	-	29	13	3	5	85	70	15	2
80	M 12	60	80	100	125	-	-	-	-	-	32	13	3	5	85	70	15	2
80	M 16	-	-	-	-	75	100	125	150	200	38	13	3	5	85	70	15	2
80	M 20	-	-	-	-	75	100	125	150	200	45	13	3	5	85	70	15	2
80	M 24	-	-	-	-	100	125	150	200	-	-	13	3	5	85	70	15	2