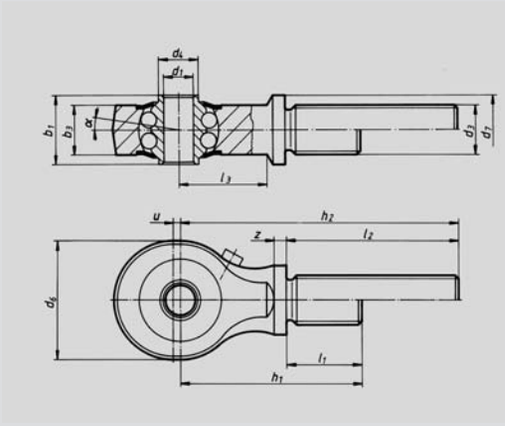

PM Außengewinde

langzeitgefettet, wartungsarm, Deckscheiben

Gelenkkopf: Legierter Einsatzstahl (Schmiedestück), vergütet; Laufbahn gehärtet, geschliffen und poliert; Gewinde gerollt, Oberfläche verzinkt und chromatiert.

Innenring: Wälzlagerstahl gehärtet, Kugelrillen feinstgeschliffen

Schmierung: Calciumkomplexseifenfett, Temperaturbereich -20 °C bis + 120 °C

Schmiernippel: DIN 3405 D1/A

Lagerspiel: radial 15 - 40 µm

Nr. 25 017

Bestellbeispiel

25017.PM20

Typ **PM 20**

Auch mit Linksgewinde lieferbar.

Typ	d_1	d_3	d_4	d_6	d_7	b_1	b_3	l_1	l_2	l_3	h_1	h_2	u	z	α (°)	Berechnungsfaktorengrenze y	y_0	Drehzahldynam. n_{max} (min^{-1})	Tragzahlen (N) statisch C	C_0	g
PM 5	5	M 8 x 1	7,5	19	12	12	8		39,5	13		57	1,5	2,5	7,0	1,51	1,58	1350	1610	480	37
PM 5-1	5	M 8 x 1	7,5	19	12	12	8	16		13	33,5		1,5	2,5	7,0	1,51	1,58	1350	1610	480	33
PM 6	6	M 10 x 1	8,5	24	14	14	10		42,5	17		64	1,5	2,5	10,5	1,28	1,34	1300	2445	765	62
PM 6-1	6	M 10 x 1	8,5	24	14	14	10	19		17	40,5		1,5	2,5	10,5	1,28	1,34	1300	2445	765	57
PM 8	8	M 12 x 1,5	11	30	17	15	10		46,5	20		72	2	2,5	8,5	1,90	1,81	1225	2605	985	97
PM 8-1	8	M 12 x 1,5	11	30	17	15	10	23		20	48,5		2	2,5	8,5	1,90	1,81	1225	2605	985	88
PM 10	10	M 14 x 1,5	13,5	36	19	20	14		49,5	28		82	2,5	2,5	9,5	1,69	1,77	1100	5120	1905	168
PM 10-1	10	M 14 x 1,5	13,5	36	19	20	14	26		28	58,5		2,5	2,5	9,5	1,69	1,77	1100	5120	1905	154
PM 12	12	M 16 x 1,5	15	40	21	20	14		53,5	31		90	3	2,5	7,5	1,81	1,90	1050	5345	2065	226
PM 12-1	12	M 16 x 1,5	15	40	21	20	14	29		31	65,5		3	2,5	7,5	1,81	1,90	1050	5345	2065	204
PM 15	15	M 20 x 1,5	18,5	42	26	20	14		62,5	30		100	3	2,5	6,5	2,07	2,17	975	5485	3270	310
PM 15-1	15	M 20 x 1,5	18,5	42	26	20	14	36		30	73,5		3	2,5	6,5	2,07	2,17	975	5485	3270	273
PM 17	17	M 20 x 1,5	21	48	26	22	16		62,5	36		105	3,5	2,5	7,0	2,35	2,46	875	5575	2680	401
PM 17-1	17	M 20 x 1,5	21	48	26	22	16	36		36	78,5		3,5	2,5	7,0	2,35	2,46	875	5575	2680	354
PM 20	20	M 24 x 1,5	24	56	30	24	18		68,5	41		117	3,5	3	5,5	2,76	2,90	775	6165	3140	587
PM 20-1	20	M 24 x 1,5	24	56	30	24	18	41		41	89,5		3,5	3	5,5	2,76	2,90	775	6165	3140	519

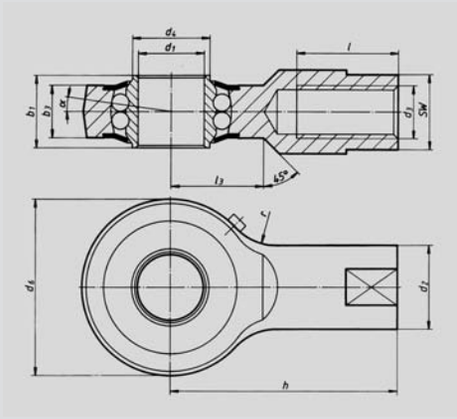

PF Innengewinde

langzeitgefettet, wartungsarm, Deckscheiben

Gelenkkopf: Legierter Einsatzstahl (Schmiedestück), vergütet; Laufbahn gehärtet, geschliffen und poliert; Oberfläche verzinkt und chromatiert.

Innenring: Wälzlagerstahl gehärtet, Kugelrillen feinstgeschliffen

Schmierung: Calciumkomplexseifenfett, Temperaturbereich -20 °C bis + 120 °C

Schmiernippel: DIN 3405 D1/A

Lagerspiel: radial 15 - 40 µm

Nr. 25 018

Bestellbeispiel

25018.PF20

Typ **PF 20**

Auch mit Linksgewinde lieferbar.

Typ	d_1	d_2	d_3	d_4	d_6	b_1	b_3	h	l	l_3	r	SW	α (°)	Berechnungsfaktoren Y	Y_0	Drehzahlgrenze n_{max} (min^{-1})	Tragzahlen dynam. C	statisch C_0	g
PF 10	10	15	M 8	13	30	13	9	38	17	14,5	10	13	7,0	1,90	1,81	1225	2605	985	63
PF 15	15	19	M 12	17,5	40	16,5	12	51	24	20	15	17	7,0	2,30	2,41	1025	5000	1890	140
PF 20	20	22	M 16	24	48	20,5	15	65	32	22	20	19	6,5	2,34	2,45	850	6105	2955	223