GN 212.3, Verstellbare Spannhebel, Stahl, brüniert

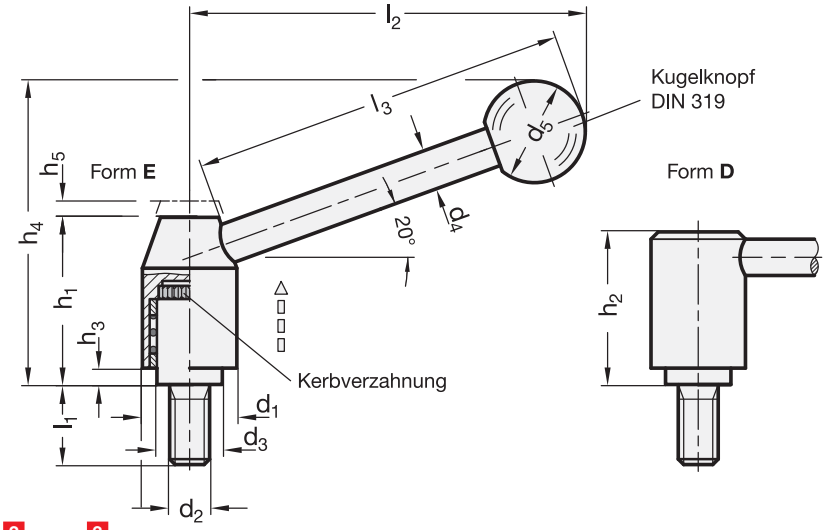

4 Form

E Hebel schräg
D Hebel gerade

1 d_1	2 d_2	3 l_1								d_3	d_4	d_5	h_1	h_2	h_3	h_4 ≈		h_5	l_2 ≈		l_3 ≈
																Form E	Form D	Rast-weg	Form E	Form D	
21	M 8	12	16	20	25	32	40	50	63	13,5	8	20	33,5	31	1	59	36	4	75	80,5	70
21	M 10	20	25	32	40	50	63	80	-	13,5	8	20	33,5	31	1	59	36	4	75	80,5	70
24	M 10	16	20	25	32	40	50	63	80	16	10	25	40	37	2,5	75	43,5	4,5	101	108	96
24	M 12	25	32	40	50	63	80	-	-	16	10	25	40	37	2,5	75	43,5	4,5	101	108	96
28	M 10	16	20	25	32	40	50	63	-	19	12	30	48,5	44,5	4,5	89	52,5	4,5	116	124	110
28	M 12	16	20	25	32	40	50	63	80	19	12	30	48,5	44,5	4,5	89	52,5	4,5	116	124	110
33	M 12	25	32	40	50	63	-	-	-	23	12	32	55	51,5	6	100,5	60	5,5	131,5	140,5	124
33	M 16	32	40	50	63	80	-	-	-	23	12	32	55	51,5	6	100,5	60	5,5	131,5	140,5	124
40	M 16	40	50	63	80	-	-	-	-	28	14	35	68	64	6	118	71,5	5,5	148	158	138
40	M 20	40	50	63	80	-	-	-	-	28	14	35	68	64	6	118	71,5	5,5	148	158	138

Ausführung

- Stahl
  brüniert
  Schraube
  Festigkeitsklasse 5.8
- Kugelknöpfe DIN 319
  Kunststoff, Duroplast
  schwarz, glänzend
- *Festigkeitswerte von Schrauben*
  → *Seite 1874*
- RoHS

Hinweis

Verstellbare Spannhebel GN 212.3 sind dann einzusetzen, wenn der Spannbereich begrenzt oder eine bestimmte Spannstellung erwünscht ist. Der Gewindeeinsatz ist mit der Nabe durch eine Kerbverzahnung lösbar verbunden.

Durch Anheben (Ziehen) der Hebelnabe wird die Kerbverzahnung frei, und der Hebel kann in die günstigste Spannposition geschwenkt werden. Beim „Loslassen“ rastet die Nabe selbsttätig wieder ein.

siehe auch...
- *Verstellbare Edelstahl-Spannhebel GN 212.5 → Seite 457*
- *Sicherheits-Spannhebel GN 312 → Seite 473*

Bestellbeispiel		
GN 212.3-28-M12-80-E (1 2 3 4)	1	d_1
	2	d_2
	3	l_1
	4	Form