EH 22150.

Seiten-druckstücke

mit Gewinde,
mit Abdichtung,
mit Innengewinde

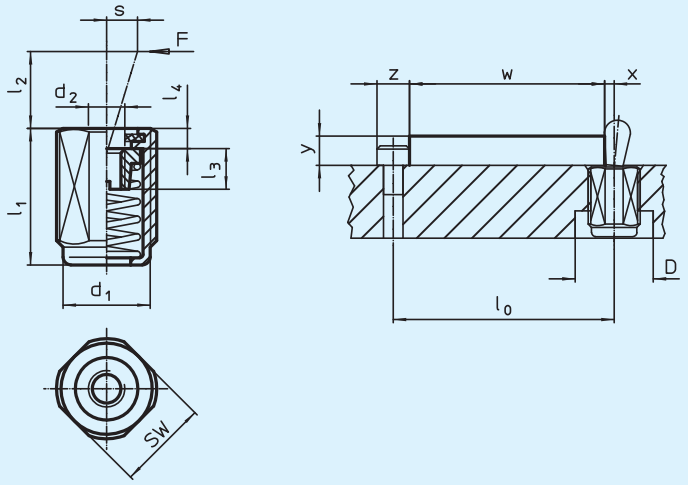

Werkstoff:

Hülse: • Stahl

Feder: • Federstahldraht

Gewindescheibe: • Stahl, brüniert

Dichtung: • CR

Kennzeichnung:

Ausführung leichte Federkraft = Feder aus rostfreiem Stahl
Ausführung Standard-Federkraft = Feder aus Stahl, brüniert
Ausführung starke Federkraft = Feder aus Stahl, galvanisch verzinkt

Hinweis:

Verwendung zum Positionieren und Andrücken mit Abdichtung gegen Späne und Schmutz.
In die Gewindescheibe können individuelle Stifte eingeschraubt werden.
Montage durch Einschrauben mit Montagewerkzeug.
Temperatureinsatzbereich bis max. 110 °C.

Formel zum Berechnen des Achsabstands für die Montagebohrung: $l_0 = z/2 + w + x$

l_0 = Achsabstand, y = Werkstückhöhe, w = Werkstücklänge, x = Koordinatenmaß, z = Anschlagdurchmesser.

Berechnung Maß x für Werkstücke die größer sind als $l_2 - d_2/2$: $x = d_2/2 - s$

Berechnung Maß x für Werkstücke die kleiner sind als $l_2 - d_2/2$: $x = d_2/2 - s - [(l_2 - d_2/2 - y) * 0{,}123]$

Best.-Nr.	d_1	l_1	Feder-kraft F max. N≈*	d_2	l_2	l_3	l_4	s	SW	≈ g
22150.1410	**M 12**	**11,5**	**20**	M 4	4,0	4,5	1,7	1,6	10	3,0
22150.1411	**M 12**	**11,5**	**50**	M 4	4,0	4,5	1,7	1,6	10	3,3
22150.1412	**M 12**	**11,5**	**100**	M 4	4,0	4,5	1,7	1,6	10	3,5
22150.1414	**M 12**	**19,0**	**20**	M 4	4,0	4,5	1,7	1,6	10	4,9
22150.1415	**M 12**	**19,0**	**50**	M 4	4,0	4,5	1,7	1,6	10	5,4
22150.1416	**M 12**	**19,0**	**100**	M 4	4,0	4,5	1,7	1,6	10	5,8
22150.1418	**M 12**	**26,5**	**20**	M 4	4,0	4,5	1,7	1,6	10	6,7
22150.1419	**M 12**	**26,5**	**50**	M 4	4,0	4,5	1,7	1,6	10	7,3
22150.1420	**M 12**	**26,5**	**100**	M 4	4,0	4,5	1,7	1,6	10	8,0
22150.1430	**M 12**	**11,5**	**40**	M 4	7,5	4,5	1,7	2,0	10	3,1
22150.1431	**M 12**	**11,5**	**75**	M 4	7,5	4,5	1,7	2,0	10	3,3
22150.1432	**M 12**	**11,5**	**150**	M 4	7,5	4,5	1,7	2,0	10	3,6
22150.1434	**M 12**	**19,0**	**40**	M 4	7,5	4,5	1,7	2,0	10	5,1
22150.1435	**M 12**	**19,0**	**75**	M 4	7,5	4,5	1,7	2,0	10	5,5
22150.1436	**M 12**	**19,0**	**150**	M 4	7,5	4,5	1,7	2,0	10	6,2
22150.1438	**M 12**	**26,5**	**40**	M 4	7,5	4,5	1,7	2,0	10	6,8
22150.1439	**M 12**	**26,5**	**75**	M 4	7,5	4,5	1,7	2,0	10	7,4
22150.1440	**M 12**	**26,5**	**150**	M 4	7,5	4,5	1,7	2,0	10	8,7

* statistischer Mittelwert

Leschhorn GmbH & Co. KG
Schlitzerstraße 6 · 60386 Frankfurt
069 42 09 76 0 · www.leschhorn.de