ART. M511

GERÄNDELTER BALLENGRIFF MIT DRUCKLOCK

MATERIAL:
Polyäthylen.

OBERFLÄCHE:
Satiniert.

FARBEN:
Schwarz (RAL 9011).

ÖFFNUNG:
Glatte, Blinde, gepresste in den Kunstoff Öffnung.

BEFESTIGUNG:
Mit Druck.

SONDERAUSFÜHRUNG:

- Auf Anfrage und bei bestimmten Stückzahlen können die Farben gemäß Tabelle auf Seite 29 geliefert werden.

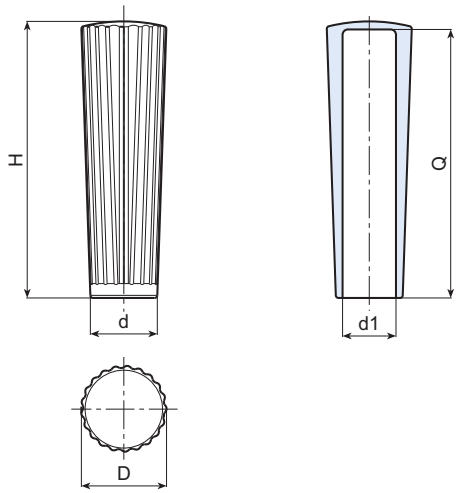

Art.	H	D	d	d1	Q	Gewicht (gr)
M511105.EG2001	104	32	25	20	100	32