GN 000.3, Stellungsanzeiger, Pendelsystem, digital / analoge Anzeige

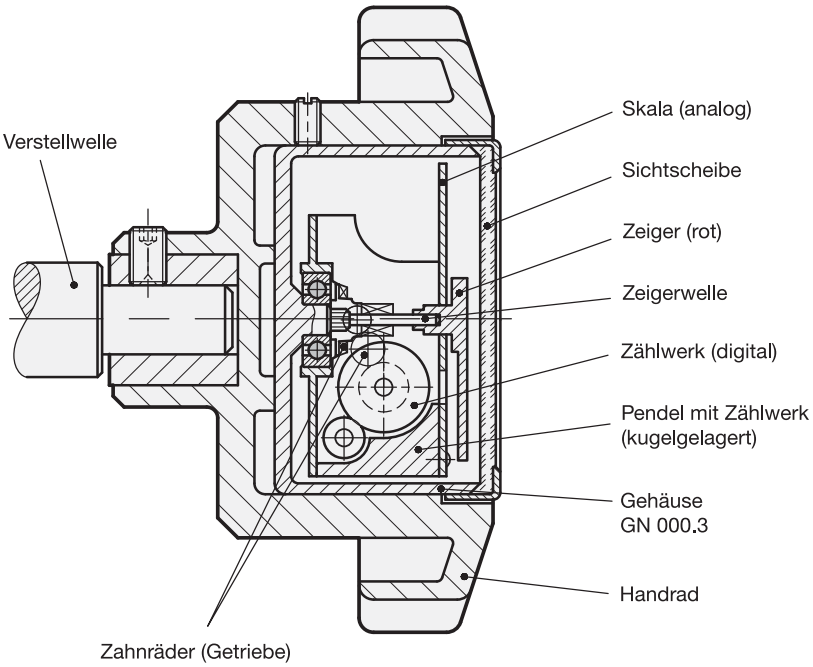
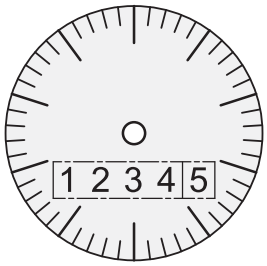
Standardskala