ART. B225

FESTER TÜRGRIFF GENEIGT

MATERIAL:
verstärktes Polyamid.
Öl und fettbeständig.

OBERFLÄCHE:
Satiniert.

FARBEN:
Schwarz (RAL 9011).

ÖFFNUNG:
Glattloch, in den Kunststoff gestanzt als Aufnahme für selbstschneidende Schrauben.

SONDERAUSFÜHRUNG:

- Auf Anfrage und bei bestimmten Stückzahlen können die Farben gemäß Tabelle auf Seite 19 geliefert werden.

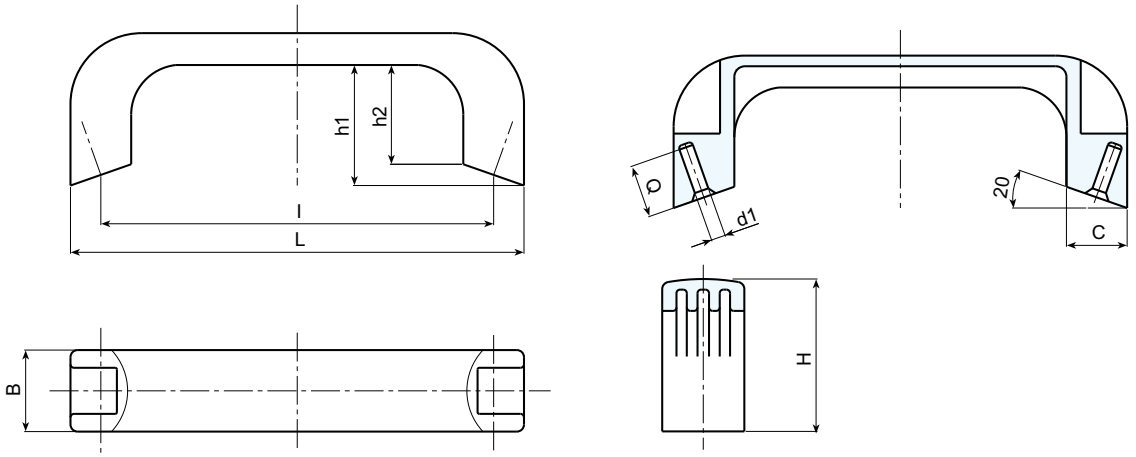

Art.	L	I	B	H	h1	C	d1	Q	Gewicht (gr)
B225-110	127	**110**	24	43	34	16	**4**	16	35