EH 22400.

Steckbolzen

mit gefederten Kugeln

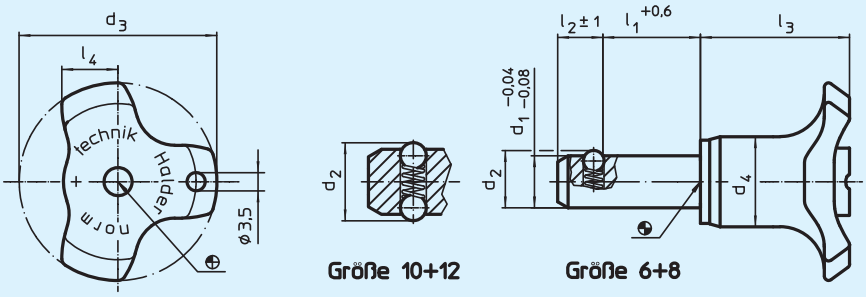

Werkstoff:

Bolzenteil: • Rostfreier Stahl 1.4305 **Griff:** • Thermoplast PA 6, grau **Feder:** • Rostfreier Stahl

Hinweis:

Zum Fixieren, Arretieren, Verstellen, Wechseln und Sichern. Schnell und einfach lösbar für sich häufig wiederholende Verbindungen.

Sicherheitshinweis: Kugeln sind angefedert und nicht verriegelt wie bei EH 22340., EH 22350., EH 22360., EH 22370. und EH 22380.

Dieser Steckbolzen zeichnet sich durch die folgenden Eigenschaften aus:

- korrosionsbeständig
- ergonomischer Griff
- Befestigungsmöglichkeit für Halteseil EH 22400.
- Temperatureinsatzbereich von - 30 °C bis + 80 °C.

Best.-Nr.	d_1	l_1	d_2	d_3	d_4	l_2	l_3	l_4	Aufnahme-bohrung H11	Scherfestigkeit zweischnittig kN	Zugkraft ungeölt N max.	g
22400.0062	**6**	**10**	6,5	38	17,3	5,0	27,0	10,8	6	22	8	14
22400.0064	**6**	**15**	6,5	38	17,3	5,0	27,0	10,8	6	22	8	16
22400.0066	**6**	**20**	6,5	38	17,3	5,0	27,0	10,8	6	22	8	16
22400.0068	**6**	**25**	6,5	38	17,3	5,0	27,0	10,8	6	22	8	17
22400.0070	**6**	**30**	6,5	38	17,3	5,0	27,0	10,8	6	22	8	18
22400.0075	**6**	**50**	6,5	38	17,3	5,0	27,0	10,8	6	22	8	23
22400.0084	**8**	**15**	8,7	38	17,3	6,3	28,6	10,8	8	40	15	21
22400.0086	**8**	**20**	8,7	38	17,3	6,3	28,6	10,8	8	40	15	22
22400.0088	**8**	**25**	8,7	38	17,3	6,3	28,6	10,8	8	40	15	25
22400.0090	**8**	**30**	8,7	38	17,3	6,3	28,6	10,8	8	40	15	27
22400.0095	**8**	**50**	8,7	38	17,3	6,3	28,6	10,8	8	40	15	33
22400.0104	**10**	**15**	12,0	38	17,3	8,7	28,6	10,8	10	62	30	32
22400.0106	**10**	**20**	12,0	38	17,3	8,7	28,6	10,8	10	62	30	35
22400.0108	**10**	**25**	12,0	38	17,3	8,7	28,6	10,8	10	62	30	38
22400.0110	**10**	**30**	12,0	38	17,3	8,7	28,6	10,8	10	62	30	39
22400.0115	**10**	**50**	12,0	38	17,3	8,7	28,6	10,8	10	62	30	53
22400.0122	**12**	**20**	14,5	38	17,3	9,5	28,6	10,8	12	90	32	43
22400.0124	**12**	**30**	14,5	38	17,3	9,5	28,6	10,8	12	90	32	52
22400.0126	**12**	**40**	14,5	38	17,3	9,5	28,6	10,8	12	90	32	61
22400.0128	**12**	**50**	14,5	38	17,3	9,5	28,6	10,8	12	90	32	68

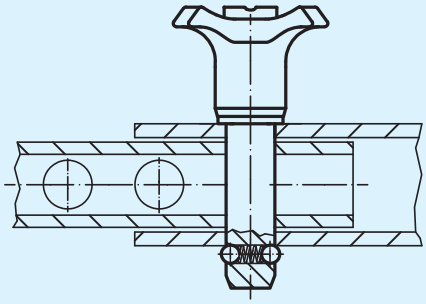

Leschhorn GmbH & Co. KG
Schlitzerstraße 6 · 60386 Frankfurt
069 42 09 76 0 · www.leschhorn.de