Artikelbeschreibung/Produktabbildungen

Beschreibung

Werkstoff:
Gehäuse Stahlblech. Räder PA 6.

Ausführung:
Gehäuse gepresst. Räder mit Gleitlager.

Hinweis:
Räder aus PA 6 haben einen geringen Rollwiderstand, sind korrosionsbeständig, abriebfest und besonders stoß- und schlagfest.

Zeichnungen

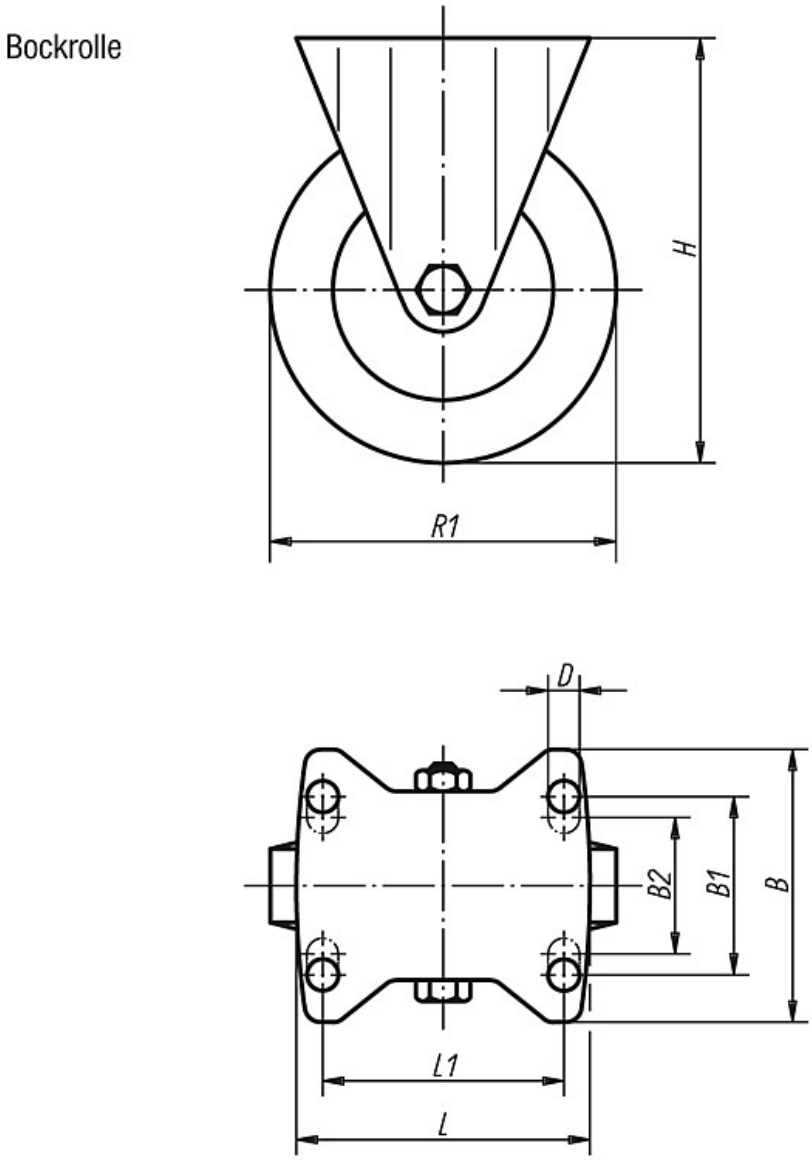

Artikelübersicht

Bestellnummer	Ausführung	Radlagerung	B	B1	B2	B3	L	L1	H	D	R1	Tragfähigkeit kg
95034-075321	Bockrolle	Gleitlager	85	60	-	32	100	80	98	9	75	200
95034-100371	Bockrolle	Gleitlager	85	60	-	37	100	80	125	9	100	200
95034-125401	Bockrolle	Gleitlager	85	60	-	40	100	80	150	9	125	200
95034-150501	Bockrolle	Gleitlager	110	80	75	50	140	105	190	11	150	400