LESCH HORN
NORM INDUSTRIE MESSTECHNIK

ART. M135

BOMBIERTER GRIFF MIT DRUCKLOCK

MATERIAL:
verstärktes Polyamid.
Öl und fettbeständig.

OBERFLÄCHE:
Satiniert.

FARBEN:
Schwarz (RAL 9011).

ÖFFNUNG:
Glatte, Blinde, gepresste in den Kunstoff Öffnung.

BEFESTIGUNG:
Mit Druck.

SONDERAUSFÜHRUNGEN:

- Auf Anfrage und für bestimmte Abnahmemengen ist der Griff mit Gewindeloch erhältlich.
- Auf Anfrage und bei bestimmten Stückzahlen können der Griff mit dem Durchmesser der Öffnung d1 gemäß Zeichnung geliefert werden.
- Auf Anfrage und bei bestimmten Stückzahlen können die Farben gemäß Tabelle auf Seite 29 geliefert werden.

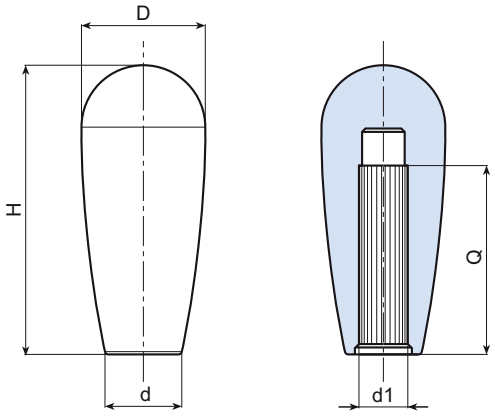

Art.	H	D	d	d1	Q	Gewicht (gr)
M13583.TG1001	84	35	22	10	58	64
M13583.TG1201	84	35	22	12	62	62
M13583.TG1401	84	35	22	14	60	59

Leschhorn GmbH & Co. KG
Schlitzerstraße 6 · 60386 Frankfurt
069 42 09 76 0 · www.leschhorn.de