GN 302, Flache verstellbare Klemmhebel, Zink-Druckguss, Schraube Stahl

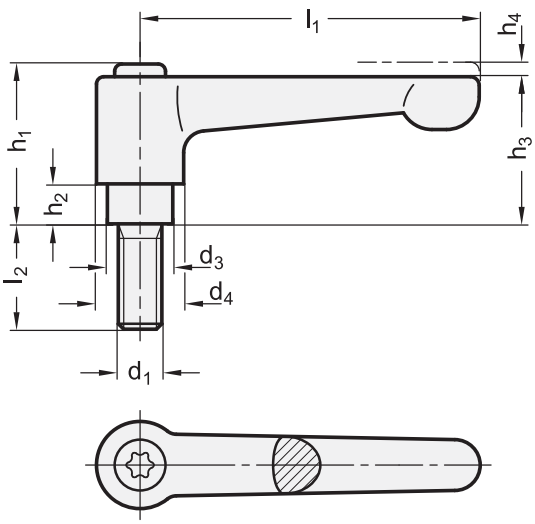

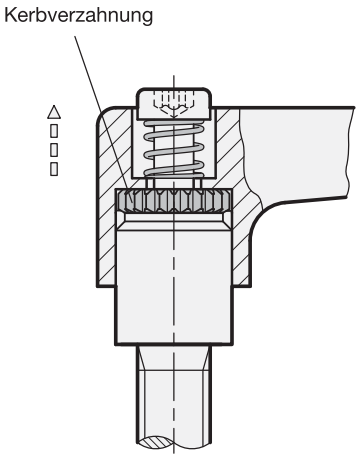

1 l_1	2 d_1		3 l_2								d_3	d_4	h_1	h_2	h_3	h_4 Rastweg
22	M 3	-	6	8	10	12	16	-	-	-	8	10,5	18,5	2	16,5	3
22	M 4	M 5	12	16	20	25	32	-	-	-	8	10,5	18,5	2	16,5	3
30	M 3	-	6	8	10	12	16	-	-	-	10	13	24,5	4	22	3,5
30	M 4	-	12	16	20	25	32	-	-	-	10	13	24,5	4	22	3,5
30	M 5	M 6	12	16	20	25	32	40	50	-	10	13	24,5	4	22	3,5
45	M 4	-	12	16	20	25	32	-	-	-	10	13	24,5	4	22	3,5
45	M 5	M 6	12	16	20	25	32	40	50	-	10	13	24,5	4	22	3,5
63	M 6	M 8	12	16	20	25	32	40	50	63	13,5	17,5	31	6,5	28,5	4
63	M 10	-	20	25	32	40	50	63	80	-	13,5	17,5	31	6,5	28,5	4
78	M 8	M 10	16	20	25	32	40	50	63	80	16	21	36	8	34	4
78	M 12	-	20	25	32	40	50	63	80	-	16	21	36	8	34	4

Ausführung

4

- Griffkörper
  Zink-Druckguss
- kunststoffbeschichtet
  schwarz, RAL 9005, strukturmatt ● SW
  orange, RAL 2004, strukturmatt ● OS
  rot, RAL 3000, strukturmatt ● RS
  silber, RAL 9006, strukturmatt ● SR
- Schraubeneinsatz und Halteschraube
  Stahl
  - Festigkeitsklasse 5.8
  - brüniert
- *Festigkeitswerte von Schrauben*
  → *Seite 1874*
- RoHS

Hinweis

Bei verstellbaren Klemmhebeln GN 302 steht der Griff nicht geneigt, sondern parallel zur Spannfläche.

Verstellbare Hebel sind vorzugsweise dann einzusetzen, wenn der Spannbereich begrenzt oder eine bestimmte Spannstellung erwünscht ist. Der Gewindeeinsatz ist durch eine Kerbverzahnung mit dem Griff lösbar verbunden.

Durch Anheben (Ziehen) des Griffes wird die Kerbverzahnung frei und der Klemmhebel kann in die günstigste Spannposition geschwenkt werden. Beim „Loslassen“ rastet der Griff selbsttätig wieder ein.

siehe auch...
- *Verstellbare Klemmhebel GN 300 (Schraube Stahl)* → *Seite 413*
- *Verstellbare Klemmhebel GN 300.1 (Schraube Edelstahl)* → *Seite 421*

Bestellbeispiel		
GN 302-63-M8-25-SW (1 2 3 4)	1	l_1
	2	d_1
	3	l_2
	4	Farbe