Artikelbeschreibung/Produktabbildungen

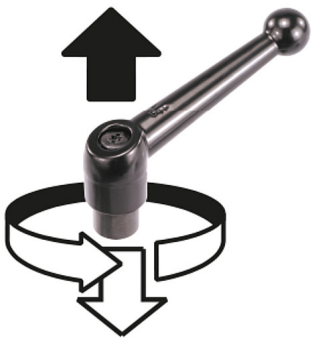

Beschreibung

Werkstoff:
Griffhebel aus Zinkdruckguss nach DIN 1743.
Stahlteile Edelstahl 1.4305.

Ausführung:
Griffhebel kunststoffbeschichtet, Stahlteile blank.

Hinweis:
Es werden serienmäßig geliefert:
schwarz seidenmatt, silber metallic.

Auf Anfrage:
Weitere Innengewinde, Farben sowie Sonderausführungen.
Maß "H1" auf Wunsch in anderen Längen gegen Aufpreis lieferbar.

Zeichnungen

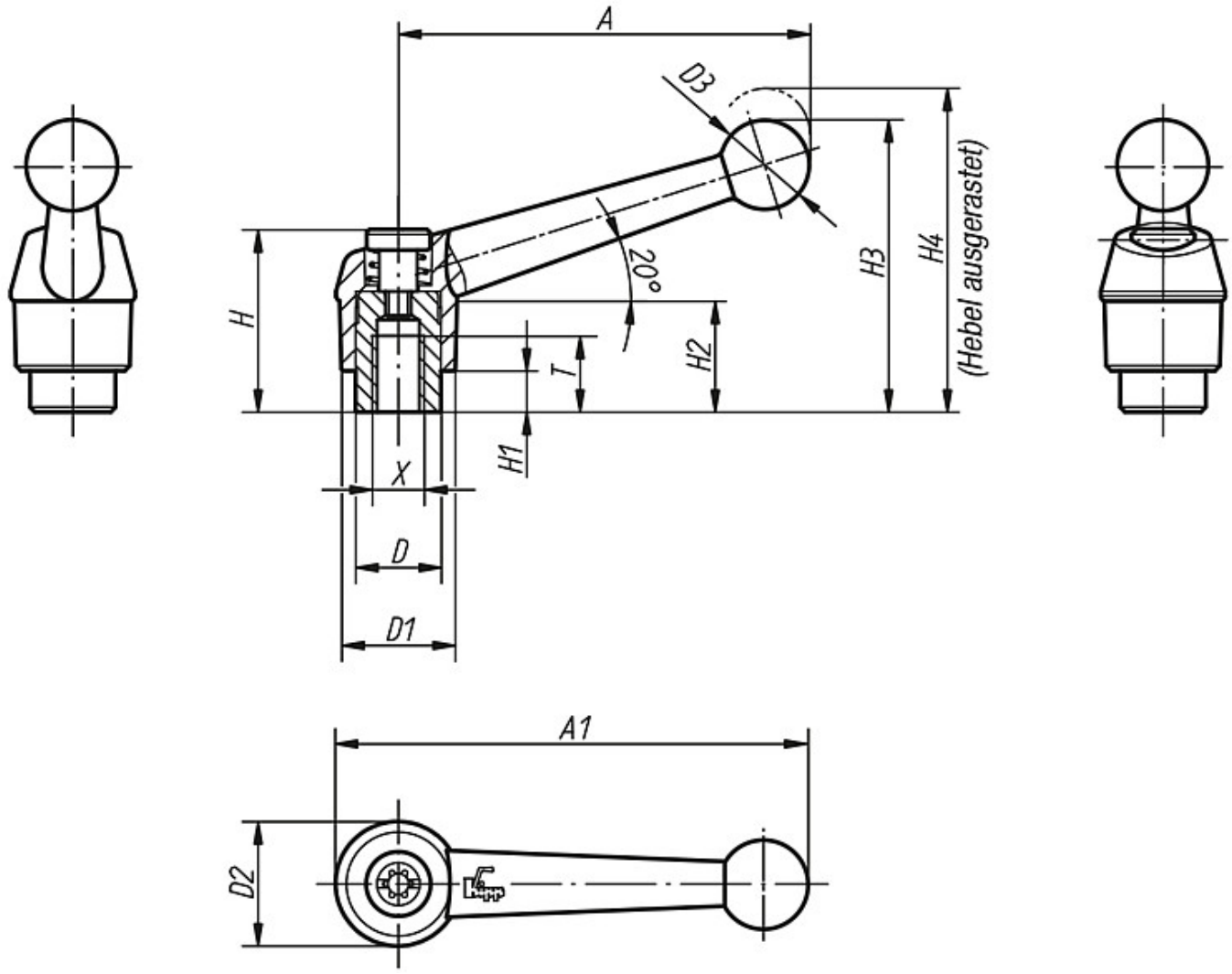

Artikelübersicht

Bestellnummer schwarz seidenmatt	Bestellnummer silber metallic	Größe	Innen-gewinde X	T	D	D1	D2	D3	H	H1	H2	H3	H4	A	A1	Zähne-zahl
06411-1041	**06411-1043**	1	M4	9	10	13	14	10,5	24,5	4	15	32,5	35,5	39	46	16
06411-1051	**06411-1053**	1	M5	9	10	13	14	10,5	24,5	4	15	32,5	35,5	39	46	16
06411-1061	**06411-1063**	1	M6	9	10	13	14	10,5	24,5	4	15	32,5	35,5	39	46	16
06411-2061	**06411-2063**	2	M6	12	13,5	18	18,5	15,5	28,5	6,5	16,5	45,5	49,5	64	73	20
06411-2081	**06411-2083**	2	M8	12	13,5	18	18,5	15,5	28,5	6,5	16,5	45,5	49,5	64	73	20
06411-3081	**06411-3083**	3	M8	14	16	21	22	17	37	10	23	57,5	61,5	79	90	22
06411-3101	**06411-3103**	3	M10	14	16	21	22	17	37	10	23	57,5	61,5	79	90	22
06411-4101	**06411-4103**	4	M10	17	19	25	26	19	42,5	10	26	67	72	95	108	24
06411-4121	**06411-4123**	4	M12	17	19	25	26	19	42,5	10	26	67	72	95	108	24
06411-5121	**06411-5123**	5	M12	23	23	30	31	22	49	12	32	79	84	110	126	26
06411-5161	**06411-5163**	5	M16	23	23	30	31	22	49	12	32	79	84	110	126	26

Artikelübersicht