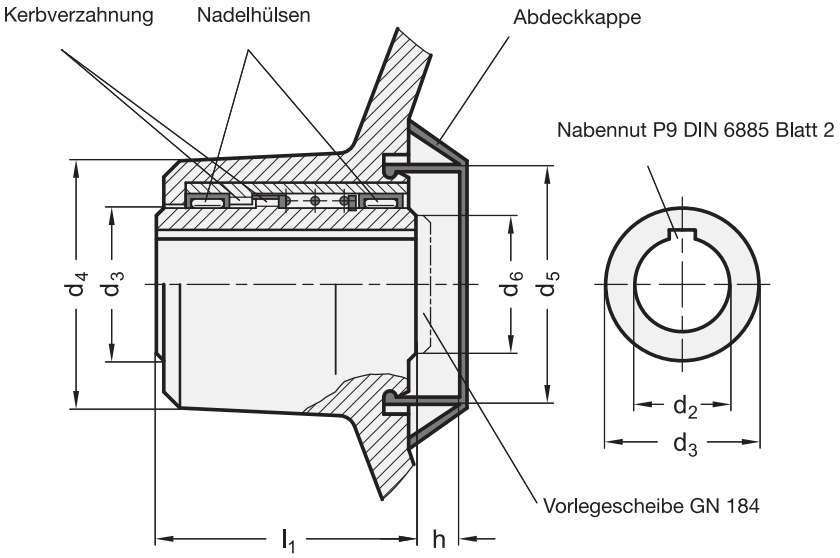Detailansicht Nabe mit Kupplungselementen